VENT-O-MATIC

MEHR KOMFORT MIT WENIGER ENERGIE

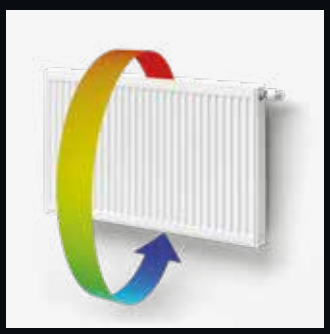

VENT-O-MATIC Broschüre und Betriebsanleitung
2024 Deutschland - Österreich

HENRAD Stelrad

VENT-O-MATIC

Spart Energie - spart nicht am Komfort

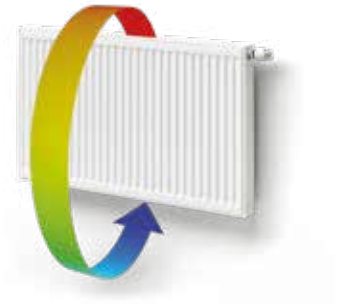

Herzlichen Glückwunsch zum Kauf Ihres VENT-O-MATIC.

Der VENT-O-MATIC sorgt für einen besseren Luftstrom Ihres Heizkörpers und damit auch für eine bessere Wärmeabgabe. Damit gewinnen Sie bis zu 60 % mehr Wärme aus Ihrem Heizkörper. Die VENT-O-MATIC Ventilatoren verteilen die Wärme Ihres Heizkörpers besser, schneller und gleichmäßiger im Raum. So wird Ihr Raum in kürzester Zeit herrlich warm. Außerdem können Sie den Raumthermostat 1 bis 2 Grad niedriger einstellen, ohne auf Komfort zu verzichten, und gleichzeitig sparen Sie bei Ihrer Energierechnung.

INTELLIGENT UND BENUTZERFREUNDLICH

Der VENT-O-MATIC arbeitet vollautomatisch. Die Regelung erfolgt wie bei einem herkömmlichen Heizkörper über ein Thermostatventil, das mit einem Raumthermostat kombiniert werden kann. Einfacher geht's nicht! Der VENT-O-MATIC hat kein komplexes Bedienfeld und keine zusätzlichen Tasten.

WELCHE VORTEILE BIETET DER INTELLIGENTE VENT-O-MATIC-HEIZKÖRPERVENTILATOR?

- Sorgt für angenehme Wärme im Haus
- Weniger Temperaturschwankungen
- Energieeinsparung bis zu 30 %
- Im Heizkörper montiert, also unsichtbar
- Einfach selbst montierbar
- Flüsterleise

GERÄUSCHPEGEL

Dank der sich selbst anpassenden Steuerung genießen Sie angenehme Wärme, ohne technisches Fachwissen haben zu müssen. Das Geräusch der Ventilatoren, die für die zusätzliche Konvektionswärme sorgen, stört überhaupt nicht. Wo andere herkömmliche Systeme meist in 3 Stufen arbeiten, passt sich die Konvektionstechnologie des VENT-O-MATIC schnell und leise an die gewünschte Temperatur an. Dadurch wird das Geräusch automatisch auf ein Minimum reduziert und ist kaum hörbar. Nur bei maximaler Wärmeanforderung läuft der VENT-O-MATIC mit voller Kraft, um den Raum schnell auf die gewünschte Temperatur zu bringen. Der gemessene Geräuschpegel beträgt in einem Abstand von 1 Meter bei einem Modell mit 600 mm Höhe bei 1000 mm Länge nur 32 dB(A), ist also flüsterleise.

Wie laut ist ein Dezibel?

dB(A)	Wahrnehmung	Beispiele
10	Fast nicht zu hören	Atmung, fallendes Blatt
20	Gerade hörbar	Radiostudio, Rauschen von Blättern
30	Sehr leise	Bibliothek (30 bis 40 dB), Flüstern
40	Leise	Wohnzimmer, ruhiges Klassenzimmer, leises Rauschen, Kühlschrank
50	Ganz wenig Geräusch	Klimaanlage, normale Unterhaltung, Spülmaschine

Diese Anleitung erläutert Ihnen schrittweise, wie Sie den VENT-O-MATIC korrekt installieren.
Darüber hinaus beachten Sie bitte die Sicherheitshinweise.

DAS MÜSSEN SIE WISSEN

- Lesen Sie vor der Inbetriebnahme der Produkte diese Betriebsanleitung, unter anderem die Sicherheitsvorschriften, sorgfältig durch, damit Sie Ihren VENT-O-MATIC korrekt verwenden.
- Der Käufer nimmt mit der Lieferung die Betriebsanleitung zur Kenntnis.
- Diese Betriebsanleitung wurde auf Basis der Standardausführungen der Produkte mit großer Sorgfalt erstellt.
- Die Abbildungen in dieser Betriebsanleitung können vom tatsächlichen Zustand abweichen.
- SRG haftet nicht für Schäden, die durch eine Nutzung entstehen, die von den in dieser Betriebsanleitung enthaltenen Vorschriften abweicht.

INSTALLATION & AUFSTELLUNG

- Achtung: Der Heizkörper kann warm sein. Stellen Sie den Thermostat vorübergehend auf eine niedrige Temperatur und warten Sie, bis der Heizkörper abgekühlt ist.
- Räumen Sie den Platz neben und unter dem Heizkörper frei, damit Sie den VENT-O-MATIC einfach montieren können.
- Entstauben Sie den Heizkörper (vorne, hinten und innen) so weit wie möglich, vor allem jedoch die Lamellen innen im Heizkörper. In bestehenden Heizkörpern sammelt sich oft Staub, der durch die Ventilatoren des VENT-O-MATIC aufgewirbelt werden kann.
- Verwenden Sie eine Steckdose in der Nähe des Heizkörpers.

GEEIGNETE HEIZKÖRPERTYPEN

Der VENT-O-MATIC eignet sich für alle Henrad- und Stelrad-Heizkörper der Typen 22, 30, 33 und 44, OHNE Mittelanschluss, wie unten abgebildet.

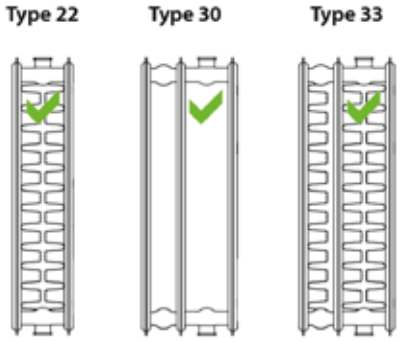

NICHT GEEIGNETE HEIZKÖRPERTYPEN

Der VENT-O-MATIC ist NICHT für folgende Henrad- und Stelrad-Heizkörper geeignet:

- Henrad- und Stelrad-Heizkörper der Typen 10, 11, 20 und 21 aufgrund ihrer besonderen Tiefe;
- Henrad- und Stelrad-Heizkörper MIT Mittelanschluss, weil sich das Anschlussrohr unter dem Heizkörper befindet;
- Novello- und Premium-All-In-Heizkörper aufgrund ihrer spezifischen Konsolen, die die untere Schweißnaht betreffen.

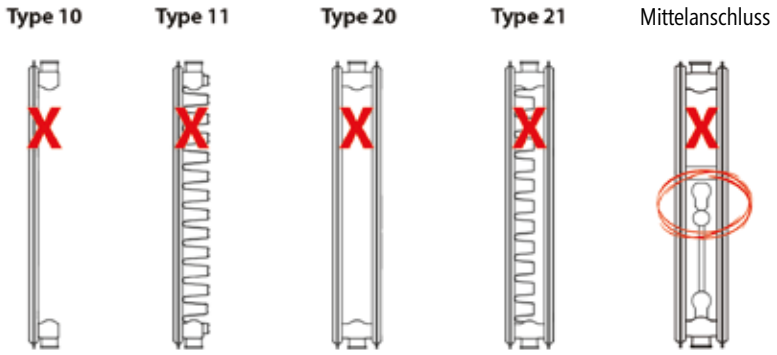

Der VENT-O-MATIC wurde speziell für Heizkörper der Marken Stelrad und Henrad entwickelt. Eine gute Montage, die korrekte Funktion und der Geräuschpegel können in Verbindung mit Heizkörpern anderer Marken nicht gewährleistet werden. Daher kann SRG nicht für Fehlfunktionen oder Schäden haftbar gemacht werden, die aufgrund einer Benutzung mit anderen Heizkörpern entstanden.

FUNKTION

Wenn der Stecker in die Steckdose gesteckt wird, drehen sich die Ventilatoren zur Kontrolle kurzzeitig. Wenn die Ventilatoren nicht laufen, überprüfen Sie bitte, ob Sie alle Installationsschritte korrekt ausgeführt haben.

Der VENT-O-MATIC ist nun einsatzbereit. Die Ventilatoren des VENT-O-MATIC drehen sich aufgrund der intelligenten Steuerung erst, wenn der Heizkörper unten warm wird. Das dauert etwa 10 bis 30 Minuten.

VERBRAUCH

Der VENT-O-MATIC wird mit einem AC/DC Adapter 240 V/12 V geliefert und hat einen maximalen Verbrauch von 1,2 bis 7 W.

DEMONTAGE

So nehmen Sie den VENT-O-MATIC vom Heizkörper ab:

- Ziehen Sie den Stecker aus der Steckdose.
- Greifen Sie mit beiden Händen den VENT-O-MATIC und ziehen Sie ihn mit einer ruhigen Bewegung aus dem Heizkörper.

WARTUNG

Im Laufe der Zeit setzt sich Staub an den Ventilatoren ab, wie es auch bei Heizkörpern oftmals der Fall ist.
Reinigen Sie den VENT-O-MATIC mit einem trockenen Tuch.

Bitte beachten: Verwenden Sie keinesfalls einen Staubsauger, um den VENT-O-MATIC von Staub zu befreien. Dies kann die Ventilatoren und die Elektronik beschädigen!

Nach dem Reinigen des VENT-O-MATIC können Sie den VENT-O-MATIC wie auf den Seiten 6 und 7 beschrieben wieder einsetzen.

MAXIMALE NUTZUNGSTEMPERATUR

Der VENT-O-MATIC arbeitet optimal bei (sehr) niedrigen Heizkörpertemperaturen und kann bis zu einer Heizkörpertemperatur von maximal 60 °C genutzt werden. Bei höheren Heizkörpertemperaturen steigt der Geräuschpegel und die Effizienz sinkt.

KÜHLEN

Das Kühlen ist nur in Verbindung mit einer Wärmepumpe möglich. Die Vorlauftemperatur muss über dem Taupunkt bleiben. Zum Kühlen muss die Wasserrichtung durch den Heizkörper umgedreht werden und der Thermostatkopf muss vollständig geöffnet sein. Bei einer Raumtemperatur über der maximalen Temperatureinstellung des Heizkörperthermostats muss der Thermostatkopf vorübergehend entfernt werden.

Wenn die Vor- und Rücklaufleitungen des Heizkörpers den nachfolgenden Zeichnungen entsprechen, ist dieser nicht zum Kühlen geeignet.

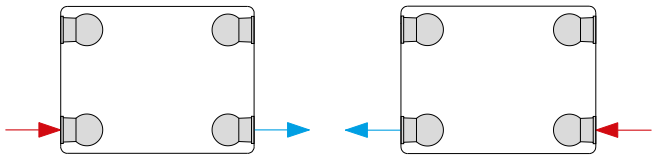

GARANTIE

Der VENT-O-MATIC hat eine Garantie von 2 Jahren bei normaler Nutzung. Es besteht keine Garantie für Schäden durch Feuchtigkeit oder durch unsachgemäße Verwendung. Eine Garantie gilt nur bei Montage auf Heizkörpern der Marken Henrad oder Stelrad.

SICHERHEIT

- Der VENT-O-MATIC ist NICHT für den Einsatz in Nassräumen wie Badezimmern geeignet.
- Bei Verwendung des VENT-O-MATIC zum Kühlen gilt Folgendes: Die Temperatur, bei der Wasserdampf in der Umgebungsluft zu kondensieren beginnt, wird als Taupunkt bezeichnet. Kondenswasserbildung kann Schäden am VENT-O-MATIC, am Heizkörper und seiner Umgebung verursachen. Der VENT-O-MATIC schaltet sich nicht ab, sobald der Taupunkt erreicht ist. Der Kunde muss daher den Taupunkt selbst überprüfen und verhindern, dass die Temperatur unter den Taupunkt sinkt, um Kondenswasserbildung auf diese Weise zu vermeiden.
- Der Adapter darf keinesfalls in eine Steckdose hinter dem Heizkörper gesteckt werden.

BEHEBEN VON STÖRUNGEN

Wenn Störungen auftreten, finden Sie eventuell in der untenstehenden Tabelle eine Lösung.

Festgestellte Störung		Lösung
Störung am Ventilator	Ventilatoren drehen 10 Sekunden lang und stoppen dann.	Dies ist keine Störung. Die Ventilatoren des VENT-O-MATIC drehen sich aufgrund der intelligenten Steuerung erst, wenn der Heizkörper unten warm wird. **Das dauert etwa 10 bis 30 Minuten.**
	Ventilatoren drehen sich nicht	Stellen Sie sicher, dass der Adapterpin richtig in den VENT-O-MATIC gesteckt ist.
		Ziehen Sie den Adapter aus dem VENT-O-MATIC und der Steckdose, warten Sie 30 Sekunden und stecken Sie ihn erneut ein.
		Prüfen Sie, ob die Temperatursensoren richtig eingestellt sind.
		Prüfen Sie, ob der Heizkörper gleichmäßig warm wird. Anderenfalls entlüften Sie den Heizkörper.
		Falls die Unterseite (zu lange) kalt bleibt, kann es notwendig sein, den Füllstand Ihrer Heizkörper zu kontrollieren. Wenden Sie sich hierzu an einen Installateur.
	1 oder 2 Geräte funktionieren nicht	Kontrollieren Sie, ob die Verbindung zwischen den Geräten korrekt ist.
	Die Ventilatoren zeigen ein pulsierendes Verhalten	Der Temperatursensor ist nicht korrekt in der Leiterplatte befestigt. Drücken Sie den Stecker des Temperatursensors weiter in die Leiterplatte.
Problem beim Aufhängen	Der VENT-O-MATIC bleibt nicht hängen oder hängt schief	Möglicherweise sitzt der Aufhängebügel schräg oder verkehrt zwischen den Lamellen. Nehmen Sie ihn vollständig aus dem Heizkörper, positionieren Sie den Bügel so, dass er an beiden Positionen mit den Bügeln genau zwischen die Heizkörperplatten passt und schieben Sie beide gleichzeitig nach oben. Wenn ein Aufhängebügel defekt ist, wenden Sie sich bitte an unseren Kundendienst.

Installation

Die Installation ist sehr einfach. Sie befestigen den VENT-O-MATIC innen an Ihrem Heizkörper und stecken den Stecker in die Steckdose. Mehr brauchen Sie nicht zu tun, da sich der VENT-O-MATIC mit seinen temperaturempfindlichen Sensoren selbst ein- und ausschaltet.

1) In der Packung: Anleitung, Adapter, Kabelklemmen und je nach Heizkörperlänge 1, 2 oder 3 VENT-O-MATIC-Geräte.
2) Entfernen Sie den Schutz vom VENT-O-MATIC und entfernen Sie eventuelle Klebereste.
3) Klicken Sie den VENT-O-MATIC in Ihren Heizkörper und achten Sie darauf, die Klemmen wie auf den Zeichnungen in den Kanal und nicht zwischen die Lamellen zu klicken.

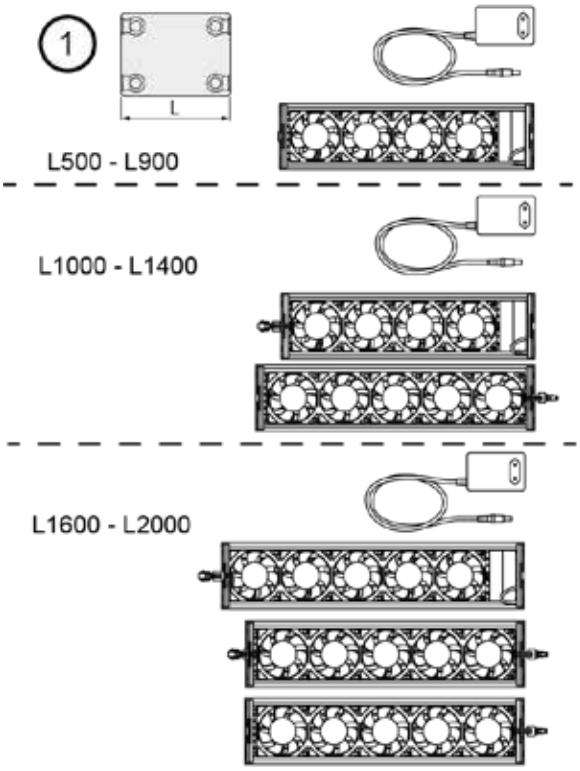

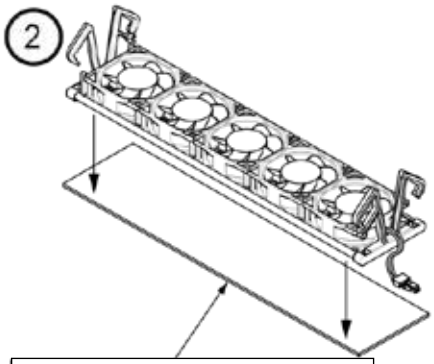

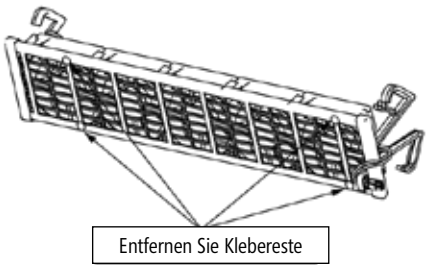

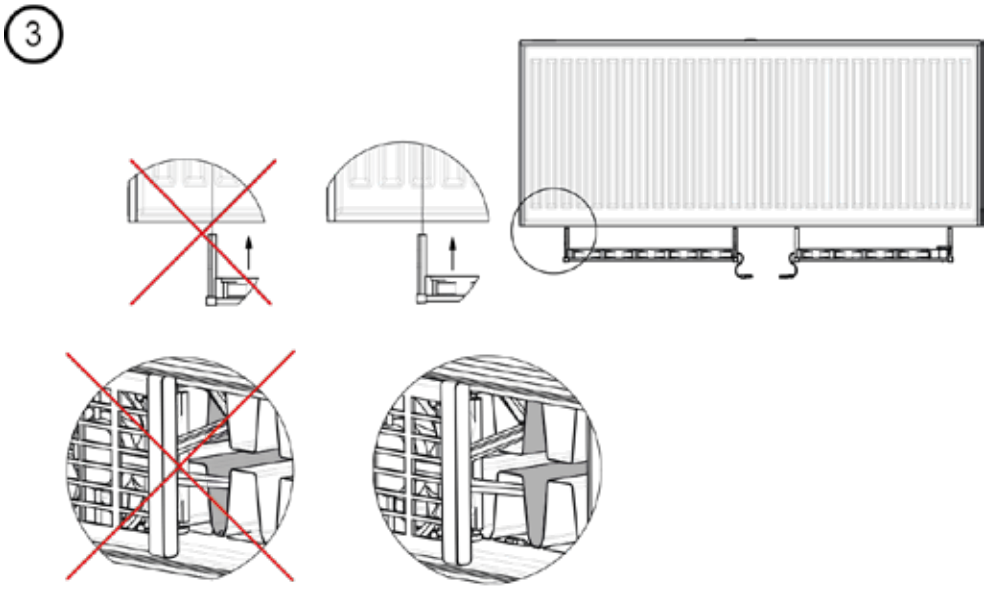

4) Verbinden Sie die VENT-O-MATIC-Geräte.
5 und 6) Entfernen Sie die Folie von den Kabelklemmen und kleben Sie diese an die Unterseite des Heizkörpers. So können Sie die Verbindungskabel schön verbergen.
7) Stecken Sie den Stecker in die vorgesehene Buchse am VENT-O-MATIC und den Stecker in die Steckdose. Klappen Sie auch den Sensor nach außen, dieser muss sich außerhalb des Heizkörpers befinden.
8) Bei Heizkörpern mit Anschluss an der Unterseite muss das VENT-O-MATIC-Gerät mit der Kennzeichnung „R“ immer am Rand des Heizkörpers montiert werden. Falls vorhanden, muss das Gerät mit der Markierung „M“ in der Mitte montiert werden, dies ist nur auf eine einzige Weise möglich.

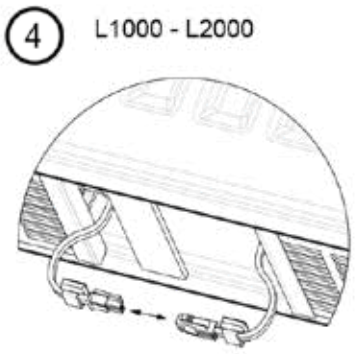

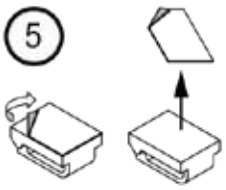

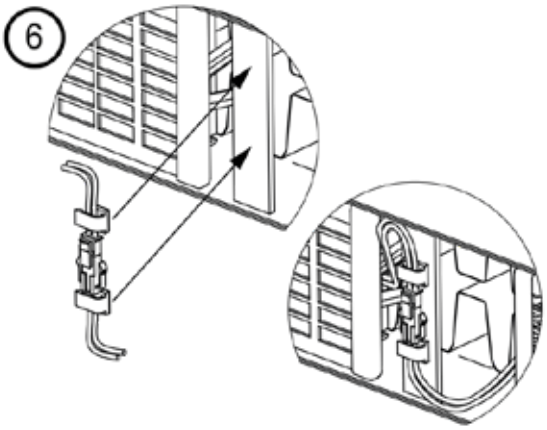

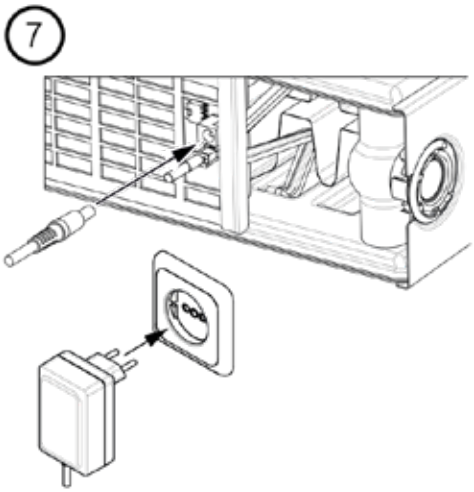

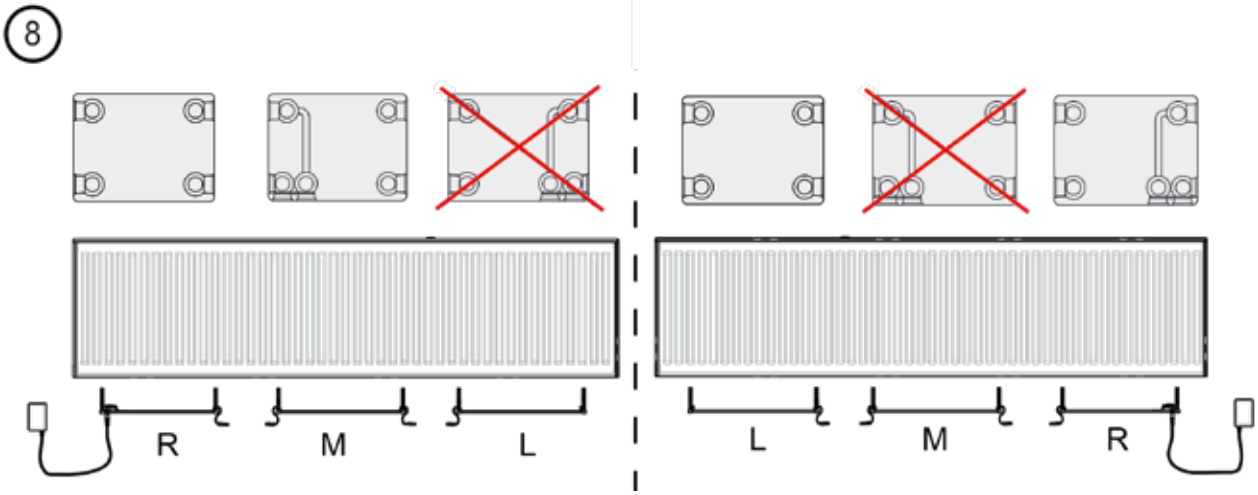

Sortiment

HEIZUNGSANSICHT UNTEN (MIT HEIZUNGSZULAUF AUF DER RECHTEN SEITE)

L 500 art. nr. T220105

L 600 art. nr. T220106

L 700 art. nr. T220107

L 800 art. nr. T220108

L 900 art. nr. T220109

L 1000 art. nr. T220110

L 2000 art. nr. T220120

L 1800 Art.-Nr. T220118

L 1600 Art.-Nr. T220116

L 1400 Art.-Nr. T220114

L 1200 Art.-Nr. T220112

L 1100 Art.-Nr. T220111

HEIZUNGSANSICHT UNTEN (MIT HEIZUNGSZULAUF AUF DER LINKEN SEITE)

L 500 art. nr. T220105

L 600 art. nr. T220106

L 700 art. nr. T220107

L 800 art. nr. T220108

L 900 art. nr. T220109

L 1000 art. nr. T220110

L 2000 Art.-Nr. T220120

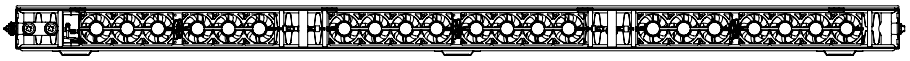

L 1800 Art.-Nr. T220118

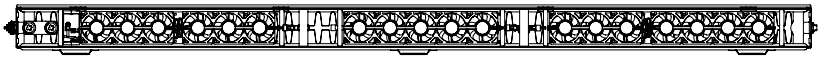

L 1600 Art.-Nr. T220116

L 1400 Art.-Nr. T220114

L 1200 Art.-Nr. T220112

L 1100 Art.-Nr. T220111

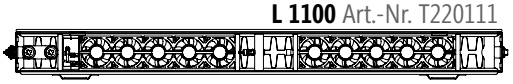

Heizkörper-länge	Anzahl Geräte	Anzahl Ventilatoren		
		„L“	„M“	„R“
500	1	4	-	-
600	1	5	-	-
700	1	6	-	-
800	1	8	-	-
900	1	9	-	-
1000	2	4	-	5

Heizkörper-länge	Anzahl Geräte	Anzahl Ventilatoren		
		„L“	„M“	„R“
1100	2	5	-	5
1200	2	5	-	6
1400	2	6	-	7
1600	3	5	5	5
1800	3	6	5	7
2000	3	6	8	7

HR-VENT-O-MATIC GE - 2023/11

VENT-O-MATIC
HENRAD Stelrad
Welvaartstraat 14, bus 6 2200 Herentals Belgien
T. +32 (0)14 212 075