HENRAD

DECOUVREZ HESTIA E

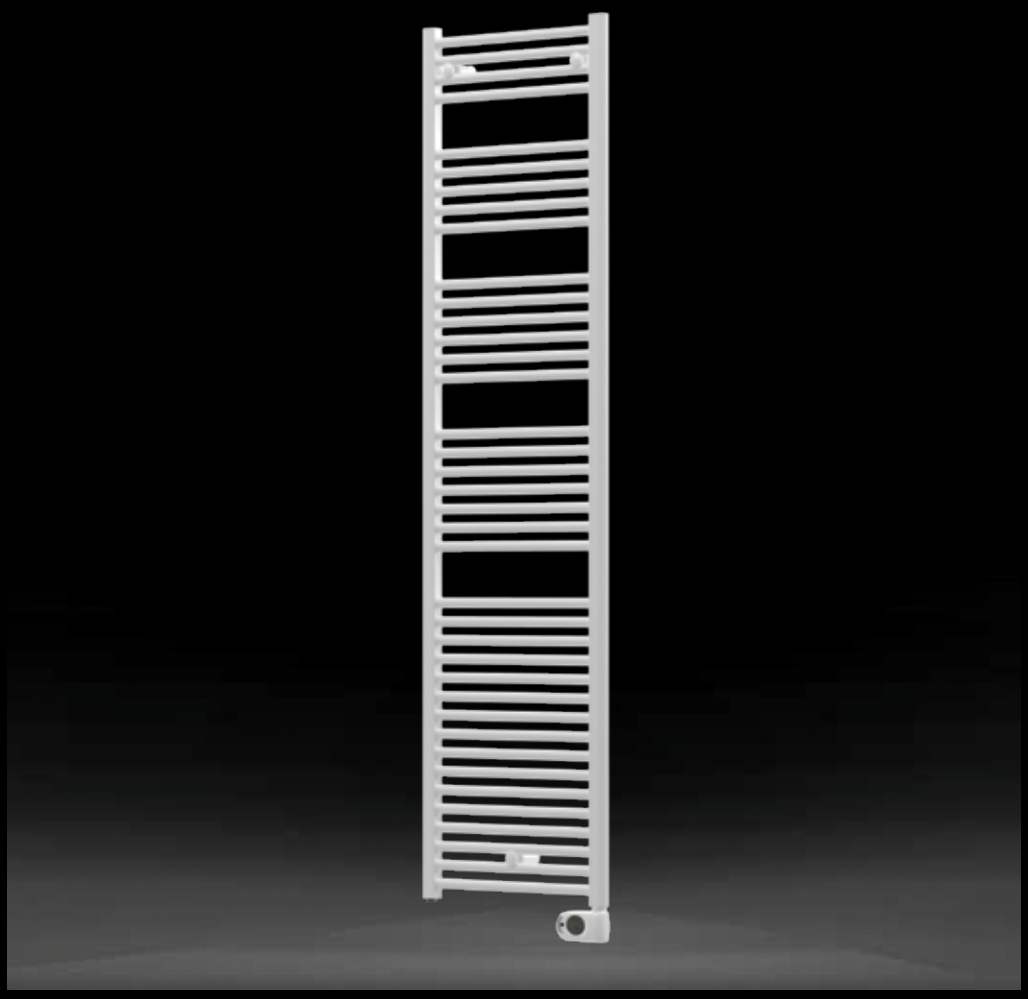

GÉNÉRALITÉS

HESTIA E

Un radiateur toujours prêt, à chaque saison... Toujours pratique dans la salle de bain. Que vous souhaitiez chauffer une serviette ou rendre la température ambiante plus agréable, vous pouvez toujours compter sur le Hestia E.

Longueur / Hauteur		L 500	L 600
H 906	W	500 W	
	N° d'art.	0188A0906010500	
H 1226	W	750 W	750 W
	N° d'art.	0188A1226010500	0188A1226010600
H 1466	W	750 W	1.000 W
	N° d'art.	0188A1466010500	0188A1466010600
H 1866	W	1.000 W	1.000 W
	N° d'art.	0188A1866010500	0188A1866010600

Produit: radiateur salle de bain classique électrique
Prémonté: Pré-rempli avec du liquide de chauffage et équipé d'un thermostat. Equipé d'un câble isolé de 1,1 m sans prise (avec fil pilote).
Fourni avec: Consoles, vis, chevilles et instructions de montage.
Réglage: Opération par thermostat intégré +7 °C à +32 °C avec programmation hebdomadaire, détecteur d'ouverture de fenêtre et fonction Boost.
Emballage: Chaque radiateur est solidement emballé dans du carton de qualité et plastifié. Une étiquette décrit les caractéristiques du radiateur: type – hauteur – longueur.
Garantie: 10 ans pour le radiateur et 2 ans pour les pièces électriques sous réserve de respecter les prescriptions concernant les conditions d'installation ainsi que les conditions de garantie de Henrad, et à condition que le radiateur soi à l'abri des projections d'eau directes
Procédé de laquage: Tous les radiateurs sont dégraissés, phosphatés, enduits d'un poudrage électrostatique dans la couleur blanc Henrad 9016.
Couleur: blanc Henrad 9016
Conformité: EcoDesign 2018 (Règlement (EU) 2015/1188)
Qualité certifiée: NF
Données techniques: Tension de service 230V ~50Hz, IP44, Classe II
Hauteurs: 906 | 1.226 | 1.466 | 1.866 mm
Nombre de tubes: 18 | 26 | 30 | 38
Longueurs: 500 | 600 mm
Puissance: 500 | 750 | 1.000 W
Tubes: horizontaux, section en "O" et d'un diamètre de 23 mm

2021

ECODESIGN
2018 COMPLIANT

THERMOSTAT INTELLIGENT

Réglage de la température: Réglable de + 7 °C à + 32 °C.
6 modes de fonctionnement: Chrono / Confort / Nuit / Boost 2h / Protection hors-gel / Stand-by
Utilisation générale: Programmable hebdomadaire.
Détection de fenêtre ouverte: Passage automatique en mode antigel lorsqu'une chute de température significative est détectée.
Sécurité: Verrouillage d'écran
Ergonomique: Ecran rétroéclairé, le réglage est simple et intuitif

MONTAGE ET INSTALLATION

Le Hestia E est un appareil de classe II avec un indice de protection IPX4. Il peut être placé dans le volume 2 ou 3 de la salle de bain (voir fig.) à condition d'être à l'abri des projections d'eau, qu'il ne puisse être atteint par une personne utilisant la baignoire ou la douche.

De plus, lorsqu'il est place dans le volume 2, le radiateur doit être séparé de la baignoire ou la douche au moyen d'une paroi fixe.
Le thermostat à piles doit être positionné dans le volume 3 et à l'abri des projections d'eau (IP20).

Le radiateur doit être installé avec l'élément chauffant en position verticale et le boitier de commande en partie basse.
L'installation avec boitier de commande en partie haute ou avec élément chauffant en position horizontale est interdite.
L'appareil est isolé selon la classe II et, par conséquent, il est interdit de le raccorder à la terre. L'appareil doit être alimenté par un courant monophasé de 230V~50Hz.

Branchez les 3 câbles principaux comme suit:
- Fil marron = phase
- Fil bleu = neutre
- Fil noir = fil pilote

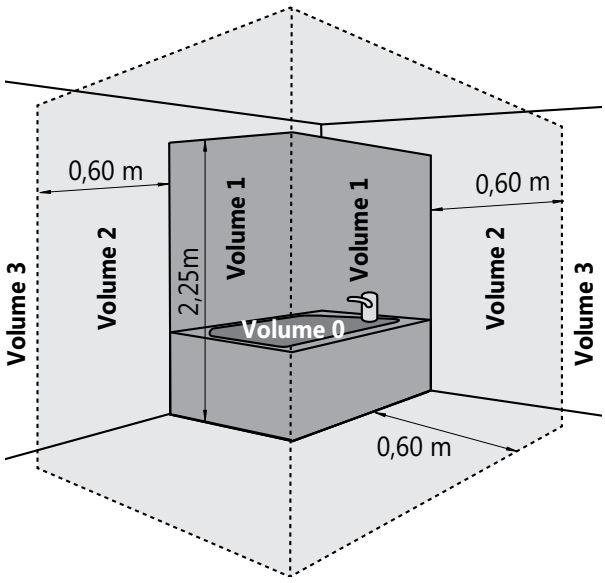

ATTENTION :
Le fil pilote doit être isolé s'il n'est pas utilisé.

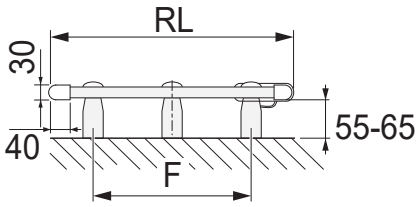

RL	F
500	350
600	450

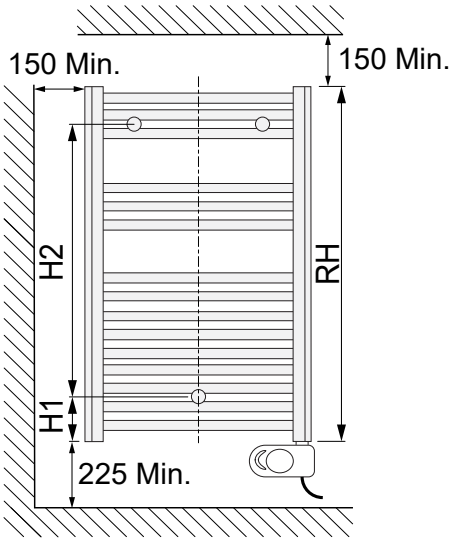

RH	H1	H2
906	93	720
1226	93	1040
1466	93	1280
1866	93	1690

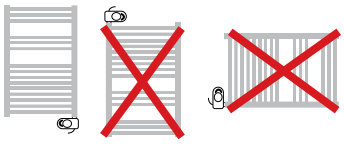

Vous pouvez retrouver l'instruction de montage complèt sur notre site web aux informations techniques du Hestia E ou en lisant le code QR suivant:

Allemagne • Australie • Belgique • Chypre • France • Grèce • Islande • Lituanie • Luxembourg
Pays-Bas • Norvège • Pologne • Slovénie • Suède • Tchéquie • Tunisie • Ukraine

HENRAD
Henrad nv
Welvaartstraat 14 boîte 6 • 2200 Herentals • Belgique

WWW.HENRAD.EU

HENRAD

HR PF FR HESTIA E 2023/07