HENRAD

DECOUVREZ OCEANUS E-VENTO ET OCEANUS E

GÉNÉRALITÉS

OCEANUS E-VENTO

L'Oceanus E-VENTO est un radiateur électrique soufflant intégré qui fournit une émission de chaleur supplémentaire (950 watt). Après le montage simple et l'insertion de la fiche électrique, le radiateur est prêt à l'emploi et vous pouvez profiter d'une chaleur agréable en quelques minutes.

Produit: radiateur salle de bain classique électrique soufflant
Prémonté: Pré-rempli avec du liquide de chauffage. Equipé d'un thermostat, soufflerie PTC de 950 watt et d'un câble isolé de 1,2 m avec prise.
Fourni avec: Consoles, vis, chevilles et instructions de montage.
Réglage: Contrôle par thermostat intégré avec programmation hebdomadaire à auto-apprentissage automatique, détection de fenêtre ouverte, détection de présence et fonction boost. Récepteur RF pour télécommande optionnelle.
Emballage: Chaque radiateur est solidement emballé dans du carton de qualité et plastifié. Une étiquette décrit les caractéristiques du radiateur: type – hauteur – longueur.
Garantie: 10 ans pour le radiateur et 2 ans pour les pièces électriques sous réserve de respecter les prescriptions concernant les conditions d'installation ainsi que les conditions de garantie de Henrad, et à condition que le radiateur soit à l'abri des projections d'eau directes
Procédé de laquage: Tous les radiateurs sont dégraissés, phosphatés et enduits d'un poudrage électrostatique dans la couleur blanc Henrad 9016.
Couleurs: blanc Henrad 9016 + 35 autres couleurs de Henrad ou 200 couleurs RAL
Conformité: EcoDesign 2018 (Règlement EU 2015/1188)
Données techniques: Tension de service 220-240V ~50Hz, IPX4, Classe II.
Hauteurs: 775 | 1.181 | 1.411 | 1.763 mm
Nombre de tubes: 16 | 24 | 28 | 36
Longueurs: 495 | 585 mm
Puissance: 1.350 | 1.550 | 1.650 | .1850 | 1.950 watt
Tubes: horizontaux, section en "O" et d'un diamètre de 22 mm

Longueur		495	585
H775	W		1.350 W
	Tubes		16
	N°. d'art.		0184B0002
H1181	W	1.550 W	1.650 W
	Tubes	24	24
	N°. d'art.	0184B0004	0184B0005
H1411	W	1.650 W	1.850 W
	Tubes	28	28
	N°. d'art.	0184B0010	0184B0011
H1763	W	1.950 W	1.950 W
	Tubes	36	36
	N°. d'art.	0184B0007	0184B0008

ECODESIGN 2018 COMPLIANT

TÉLÉCOMMANDE RF OPTIONELLE

Art. T5003

CE 2023

THERMOSTAT INTELLIGENT

- Contrôle électronique PID avec microprocesseur.
- Ergonomie: ecran rétro-éclairé, le réglage est simple, direct et intuitif.
- 6 positions de programmation: Auto (auto-apprentissage) / Confort / Eco / Boost / Protection contre le gel / Mode veille
- Programmation hebdomadaire: il est possible d'implémenter un des 5 profiles différents pour chaque jour.
- Indication de la consommation d'énergie sur l'écran
- Détection d'ouverture de fenêtre: passage automatique en mode hors-gel lorsqu'une chute significative de température est détectée.
- Fonction d'auto-apprentissage: l'appareil peut connaître vos besoins et adapter ses programmes à l'aide de la détection de présence.
- Boost: réglable de 5 à 90 minutes par pas de 5 minutes.
- Sécurité anti-surchauffe de la température ambiante (Mode Boost).
- Sécurité enfants: verrouillage clavier
- Mémoire active, sauvegarde jusqu'à 16h des données, date et heure.
- Signal acoustique indiquant le passage de la fonction Veille du chauffage à un mode de fonctionnement actif.
- Récepteur RF pour télécommande (en option).

MONTAGE ET INSTALLATION

Le Oceanus E-VENTO est un appareil de classe II avec un indice de protection IPX4. Il peut être placé dans le volume 2 ou 3 de la salle de bain (voir fig.) à condition d'être à l'abri des projections d'eau, qu'il ne puisse être atteint par une personne utilisant la baignoire ou la douche.

De plus, lorsqu'il est place dans le volume 2, le radiateur doit être séparé de la baignoire ou la douche au moyen d'une paroi fixe.

Le radiateur doit être installé avec l'élément chauffant en position verticale et le boitier de commande en partie basse.
L'installation avec boitier de commande en partie haute ou avec élément chauffant en position horizontale est interdite.

L'appareil est isolé selon la classe II et, par conséquent, il est interdit de le raccorder à la terre. L'appareil doit être alimenté par un courant monophasé de 220-240V ~50Hz.

La prise doit être branché sur une prise murale placée dans le volume 3.

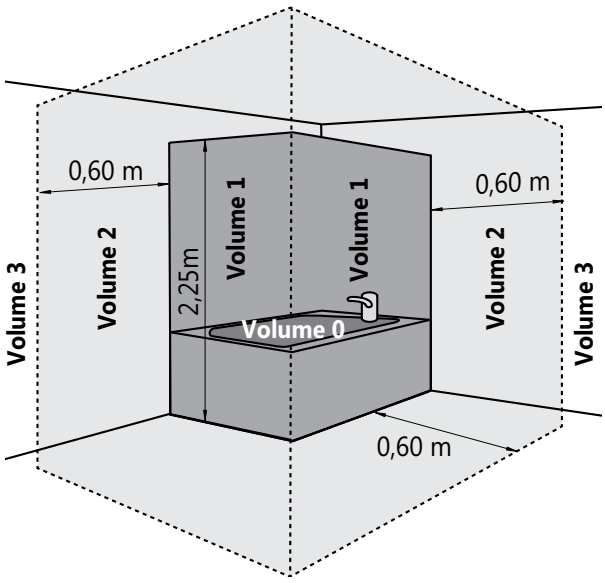

ATTENTION:
L'installation de radiateurs électriques équipés d'une prise de courant est interdite en France.

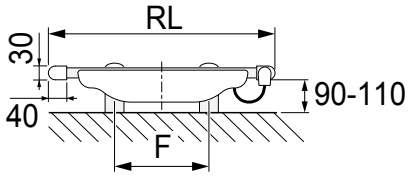

RL	F
495	320
585	410

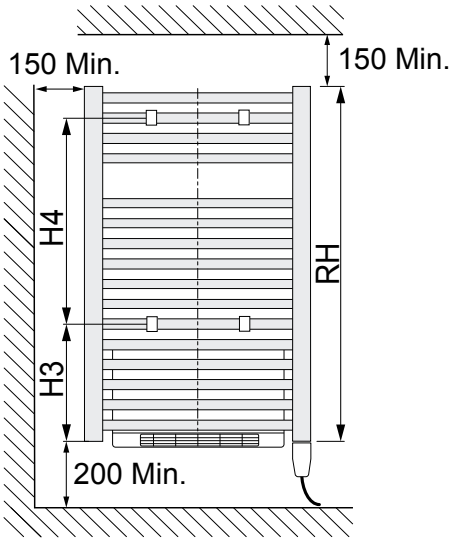

RH	H3	H4
775	255	450
1181	255	856
1411	255	1068
1763	255	1438

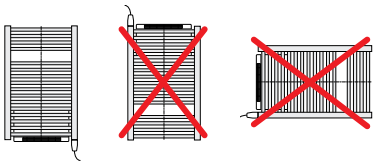

cliquez ici

Vous pouvez retrouver l'instruction de montage complèt sur notre site web aux informations techniques du Oceanus E-VENTO ou en lisant le code QR suivant:

GÉNÉRALITÉS

OCEANUS E

Un radiateur toujours prêt, à chaque saison. Toujours pratique dans la salle de bain.
Que vous souhaitiez sécher ou chauffer une serviette, ou rendre la température ambiante plus agréable, vous pouvez toujours compter sur l'Oceanus E.

Produit: radiateur salle de bain classique électrique
Prémonté: Pré-rempli avec du liquide de chauffage et équipé d'un thermostat. Disponible en version avec un câble isolé de 0,8 m sans prise (avec fil pilote) et en version avec un câble isolé de 1,2 m avec prise (sans fil pilote).
Fourni avec: Consoles, vis, chevilles et instructions de montage.
Réglage: Opération par thermostat intégré avec programmation hebdomadaire, détecteur d'ouverture de fenêtre et fonction Boost. Récepteur IR pour télécommande optionnelle.
Emballage: Chaque radiateur est solidement emballé dans du carton de qualité et plastifié. Une étiquette décrit les caractéristiques du radiateur: type – hauteur – longueur.
Garantie: 10 ans pour le radiateur et 2 ans pour les pièces électriques sous réserve de respecter les prescriptions concernant les conditions d'installation ainsi que les conditions de garantie de Henrad, et à condition que le radiateur soit à l'abri des projections d'eau directes
Procédé de laquage: Tous les radiateurs sont dégraissés, phosphatés, enduits d'un poudrage électrostatique dans la couleur blanc Henrad 9016.
Couleurs: blanc Henrad 9016 + 35 autres couleurs de Henrad ou 200 couleurs RAL
Conformité: EcoDesign 2018 (Règlement (EU) 2015/1188)
Données techniques: Tension de service 230V ~50Hz, IP44, Classe II
Hauteurs: 775 | 1.181 | 1.411 | 1.763 mm
Nombre de tubes: 16 | 24 | 28 | 36
Longueurs: 400 | 450 | 495 | 585 mm
Puissance: 400 | 500 | 600 | 700 | 900 | 1.000 watt
Tubes: horizontaux, section en "O" et d'un diamètre de 22 mm

Longueur		400	450	495	585
H775	W				400 W
	Tubes				16
	N°. d'art.				0184A0002
					0184C0002
H1181	W	400 W	500 W	600 W	700 W
	Tubes	24	24	24	24
	N°. d'art.	0184A0016	0184A0017	0184A0004	0184A0005
		0184C0016	0184C0017	0184C0004	0184C0005
H1411	W	500 W	600 W	700 W	900 W
	Tubes	28	28	28	28
	N°. d'art.	0184A0018	0184A0019	0184A0010	0184A0011
		0184C0018	0184C0019	0184C0010	0184C0011
H1763	W			1.000 W	1.000 W
	Tubes			36	36
	N°. d'art.			0184A0007	0184A0008
				0184C0007	0184C0008

Art.
T5001

TÉLÉCOMMANDE IR
OPTIONELLE

ECODESIGN
2018 COMPLIANT

CE
2023

THERMOSTAT INTELLIGENT

- Régulation électronique PID.
- Sécurité anti-surchauffe de la température ambiante (Mode Boost).
- Signal acoustique indiquant le passage de la fonction Veille du chauffage à un mode de fonctionnement actif.
- Ergonomie: écran rétro-éclairé, le réglage est simple, direct et intuitif.
- Boost: réglable de 5 à 90 minutes.
- Récepteur IR pour télécommande (en option): livrée avec un socle mural.
- Jauge de consommation avec indication de consommation d'énergie en kWh
- Détection d'ouverture de fenêtre: passage automatique en mode hors-gel lorsqu'une chute significative de température est détectée.
- Programmation hebdomadaire: il est possible d'implémenter 5 profiles différents pour chaque jour.
- 6 modes de fonctionnement possibles: Auto / Confort / Eco / Boost / Protection hors-gel / Stand-by
- Sécurité enfants: verrouillage clavier.
- Mémoire active, sauvegarde jusqu'à 3h des données, date et heure.

MONTAGE ET INSTALLATION

Le Oceanus E est un appareil de classe II avec un indice de protection IP44. Il peut être placé dans le volume 2 ou 3 de la salle de bain (voir fig.) à condition d'être à l'abri des projections d'eau, qu'il ne puisse être atteint par une personne utilisant la baignoire ou la douche.

De plus, lorsqu'il est place dans le volume 2, le radiateur doit être séparé de la baignoire ou la douche au moyen d'une paroi fixe.

Le radiateur doit être installé avec l'élément chauffant en position verticale et le boitier de commande en partie basse. L'installation avec boitier de commande en partie haute ou avec élément chauffant en position horizontale est interdite.

L'appareil est isolé selon la classe II et, par conséquent, il est interdit de le raccorder à la terre. L'appareil doit être alimenté par un courant monophasé de 230V ~50Hz.

Branchez les 3 câbles principaux comme suit:
- Fil marron = phase
- Fil bleu = neutre
- Fil noir = fil pilote

La prise doit être branché sur une prise murale placée dans le volume 3.

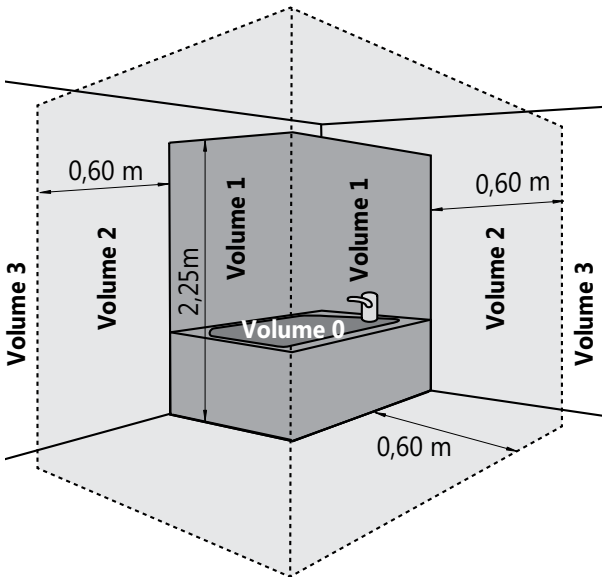

ATTENTION:
Le fil pilote doit être isolé s'il n'est pas utilisé. L'installation de radiateurs électriques équipés d'une prise de courant est interdite en France.

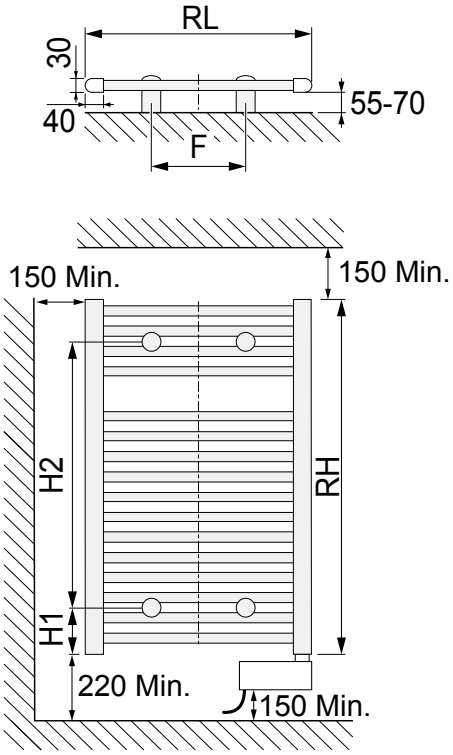

RL	F
400	225
450	275
495	320
585	410

RH	H1	H2
775	102	582
1181	102	988
1411	102	1218
1763	102	1570

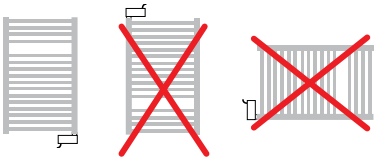

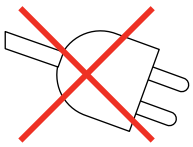

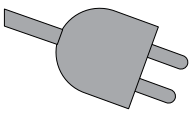

cliquez ici

cliquez ici

Vous pouvez retrouver l'instruction de montage complèt sur notre site web (sans prise) (avec prise) aux informations techniques du Oceanus E ou en lisant le code QR suivant:

Allemagne • Australie • Belgique • Chypre • France • Grèce • Islande • Lituanie • Luxembourg
Pays-Bas • Norvège • Pologne • Slovénie • Suède • Tchéquie • Tunisie • Ukraine

HENRAD
Henrad nv
Welvaartstraat 14 boîte 6 • 2200 Herentals • Belgique

WWW.HENRAD.EU

HENRAD

HR PF BEFR OCEANUS E-VENTO 2023/11